electronique, esp32, wifi, ble, em

ESP32-C3-DevKitM-1

https://docs.espressif.com/projects/esp-idf/en/latest/esp32c3/hw-reference/esp32c3/user-guide-devkitm-1.html

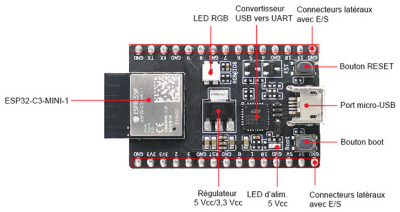

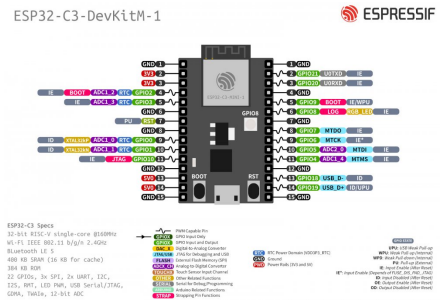

Article extrait de : http://lesporteslogiques.net/wiki/ - **WIKI Les Portes Logiques**
Adresse : **http://lesporteslogiques.net/wiki/materiel/esp32-c3-devkitm-1**
Article mis à jour: **2022/11/17 13:01**