Le système Lego

(Création 12 avril 2023, en cours de rédaction)

Dimensions

Sources des illustrations ???

L = 7.9 mm ou 7.97mm (à confirmer)

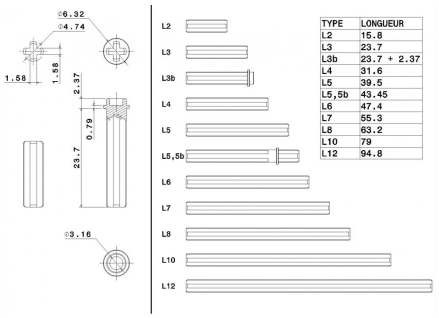

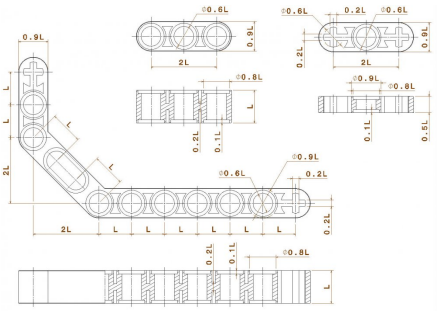

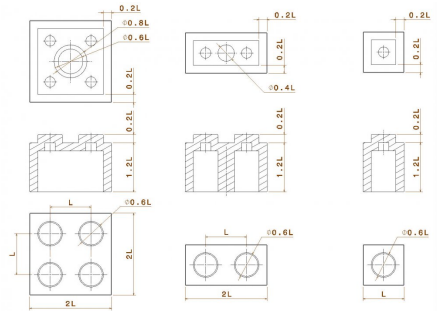

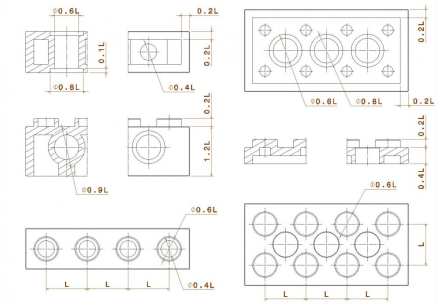

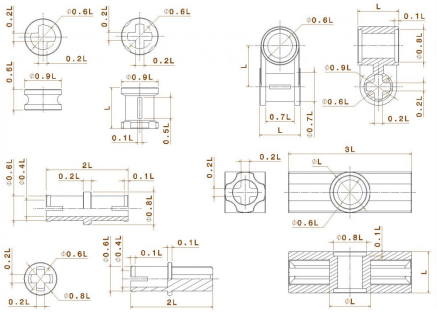

Modélisaiton 3D et Lego

Acheter des Lego

Hors des points de vente classiques de Leo, on peut également trouver des briques à l'unité ou par lot sur les sites de secodne main (leboncoin, ebay) mais aussi sur des “places de marché” spécialisées qui regroupent des boutiques.

Pièces Lego technic sur mesures

Conception en ligne : https://marian42.de/partdesigner/

Ou modules pour OpenSCAD : https://github.com/paulirotta/PELA-blocks

Lego et électronique

Pièces de montage pour cartes à microcontôleur (arduino, etc.) : https://github.com/paulirotta/PELA-blocks

Bloc arduino / Lego (non testé) : https://www.thingiverse.com/thing:3732206

Ressources

Notices de montage officielles : ?

Divers

- https://hackaday.com/2022/12/20/more-detail-on-that-fantastic-lego-oled-brick/

Article extrait de : http://lesporteslogiques.net/wiki/ - **WIKI Les Portes Logiques**
Adresse : **http://lesporteslogiques.net/wiki/materiel/systeme_lego/start?rev=1686134577**
Article mis à jour: **2023/06/07 12:42**