Le système Lego

(Création 12 avril 2023, en cours de rédaction)

Dimensions

Sources des illustrations ???

L = 7.9 mm ou 7.97mm (à confirmer)

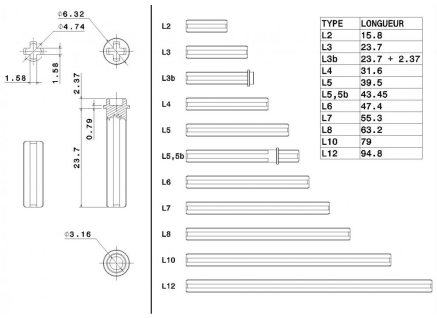

TYPE	LONGUEUR
L2	15.8
L3	23.7
L3b	23.7 + 2.37
L4	31.6
L5	39.5
L5,5b	43.45
L6	47.4
L7	55.3
L8	63.2
L10	79
L12	94.8

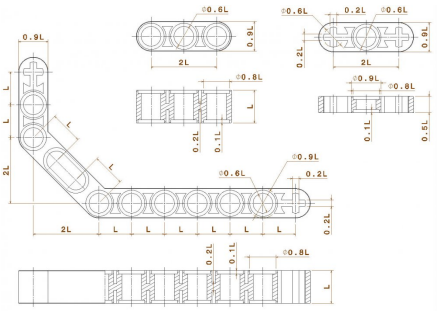

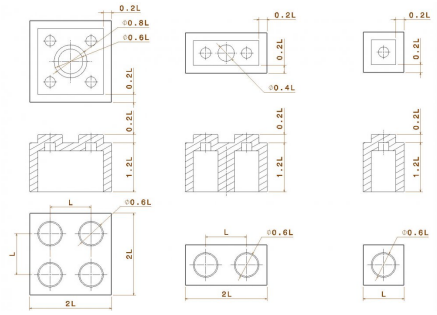

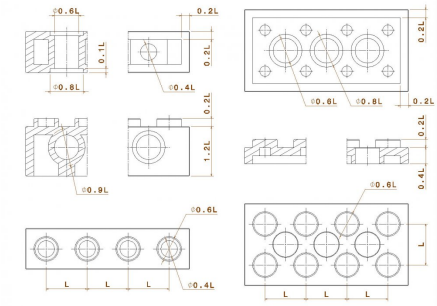

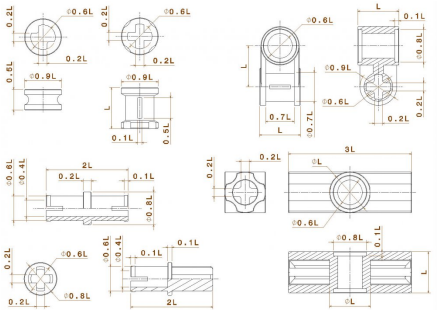

Modélisaiton 3D et Lego

Acheter des Lego

Hors des points de vente classiques de Lego, on peut également trouver des briques à l'unité ou par lot sur les sites de seconde main (leboncoin, ebay) mais aussi sur des “places de marché” spécialisées qui regroupent des boutiques.

Pièces Lego technic sur mesures

Conception en ligne : https://marian42.de/partdesigner/

Ou modules pour OpenSCAD : https://github.com/paulirotta/PELA-blocks

Lego et électronique

Pièces de montage pour cartes à microcontôleur (arduino, etc.) : https://github.com/paulirotta/PELA-blocks

Bloc arduino / Lego (non testé) : https://www.thingiverse.com/thing:3732206

Ressources

Notices de montage officielles : ?

Divers

- https://hackaday.com/2022/12/20/more-detail-on-that-fantastic-lego-oled-brick/

Article extrait de : http://lesporteslogiques.net/wiki/ - **WIKI Les Portes Logiques**
Adresse : **http://lesporteslogiques.net/wiki/materiel/systeme_lego/start?rev=1686134692**
Article mis à jour: **2023/06/07 12:44**